Elektromechaniczny silnik rurowy Seria SL 35/ SL 45 / SL 59

Bauart geprüft
Sicherheit
Regelmäßige Produktions-überwachung
TÜVRheinland ZERTIFIZIERT
www.tuv.com
ID 2000000000

RoHS compliant 2011/65/EU

Dotyczy poniższych modeli:

Do wałków o rozmiarze od 40 mm:	SL35 - 10/17 mini | SL35 - 10/17 | SL35 - 13/14
Do wałków o rozmiarze od 60 mm:	SL45 - 10/15 | SL45 - 20/15 | SL45 - 30/15 | SL45 - 40/15 | SL45 - 50/12 | SL 45 - 50/12 NHK
Do wałków o rozmiarze od 70 mm:	SL59 - 80/15 NHK

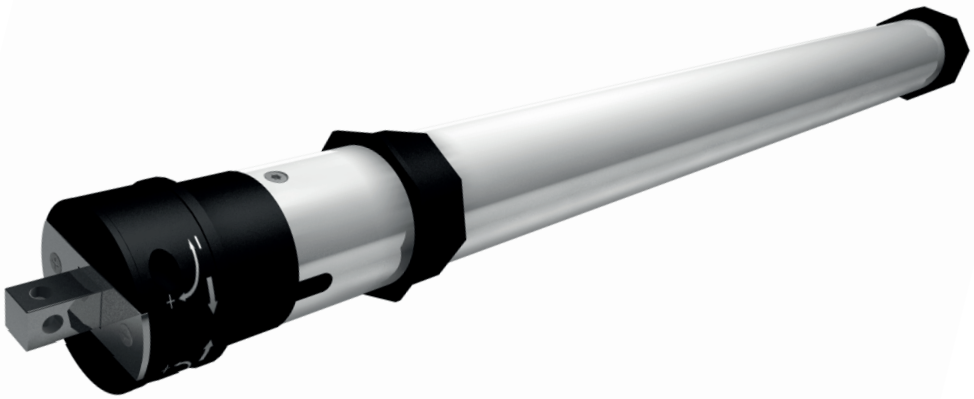

Ogólne zasady bezpieczeństwa....1
Dane techniczne....2
Zakres dostawy....3
Montaż silnika rurowego....4
Przyłącze elektryczne....5
Ustawianie punktów końcowych....5
Instalowanie zaczepów oczkowych korby....6
Usuwanie błędów / często zadawane pytania....7
Informacje kontaktowe....8

GB An English manual can be downloaded at http://www.jarolift.de/en/manuals
F Vous trouverez des instructions en français sur http://www.jarolift.de/fr/instructions
I Una guida in italiano è disponibile alla pagina http://www.jarolift.de/it/guida
E Encontrará un manual en idioma español en http://www.jarolift.de/es/manual
NL Een handleiding in Nederlands kan u vinden op http://www.jarolift.de/ne/handleiding
PL Instrukcja w języku polskim znajduje sie na stronie http://www.jarolift.de/pl/instrukcje
TR Türkçe kılavuzu http://www.jarolift.de/tr/kilavuzu adresinde bulabilirsiniz

Napędy rolet SL35-10/17 mini, SL35-10/17, SL35-13/14, SL45-10/15, SL45-20/15, SL45-30/15, SL45-40/15, SL45-50/12, SL45-50/12 NHK, SL59-80/15 NHK spełniają wymagania obowiązujących wytycznych europejskich i krajowych.

2006/42/WE - dyrektywa maszynowa
2014/30/UE - dyrektywa w sprawie kompatybilności elektromagnetycznej
2014/35/UE - dyrektywa niskonapięciowa

Deklaracja producenta
Wymienione wyżej produkty są zgodne z wymaganiami niemieckiej ustawy w sprawie bezpieczeństwa produktów (ProdSG) w odniesieniu do zapewnienia bezpieczeństwa i zdrowia.

EN 60335 - 2 - 97 : 2006+A11+A2
EN 60335 - 1 : 2002+A1+A11+A12+A2+A13+A14+A15

Schoenberger Germany Enterprises GmbH & Co. KG
Zechstraße 1-7
82069 Hohenschäftlarn - Niemcy

CE

Michael Mayer
Prezes

Rev.: 05/2015_Jarolift SL NHK_ST

OSTRZEŻENIE: Ważna informacja bezpieczeństwa!
Dla bezpieczeństwa osób ważne jest przestrzeganie tych instrukcji! Instrukcję należy zachować oraz przekazać nowemu właścicielowi!

Podczas wszystkich prac przy instalacjach elektrycznych istnieje zagrożenie życia spowodowane porażeniem prądem.

- Podłączenie silnika rurowego do sieci oraz wszystkie prace przy instalacjach elektrycznych mogą być wykonywane tylko przez certyfikowanego elektryka zgodnie ze schematami przyłączeniowymi podanymi w niniejszej instrukcji (p. strona 5).
- Wszystkie prace montażowe i przyłączeniowe należy wykonywać w stanie odłączonym od napięcia.

Nieprzestrzeganie powoduje zagrożenie życia!
Przestrzegać przepisów podczas instalowania w pomieszczeniach wilgotnych.
W szczególności podczas zastosowania w pomieszczeniach wilgotnych należy przestrzegać norm DIN VDE 0100, część 701 i 702. Przepisy te zawierają obowiązkowe działania ochronne.

Stosowanie uszkodzonych urządzeń może spowodować zagrożenia dla ludzi oraz straty materialne (porażenie prądem, zwarcie).

- Nigdy nie używać zepsutych lub uszkodzonych urządzeń.
- Sprawdzić, czy napęd i kabel sieciowy są nienaruszone.
- W razie stwierdzenia uszkodzeń urządzenia należy zwrócić się do naszego serwisu (p. ostatnia strona).

W przypadku nieprawidłowego użytkowania istnieje podwyższone ryzyko obrażeń ciała.

- Poinstruować wszystkie osoby w zakresie bezpiecznego użytkowania silnika rurowego.
- Obserwować poruszającą się markizę oraz nie pozwalać zbliżać się ludziom do zakończenia ruchu.
- Zabronić dzieciom bawienia się sterownikami stacjonarnymi lub sterownikiem zdalnym.
- Nadajnik ręczny przechowywać tak, aby uniemożliwić niepożądane uruchamianie, np. przez bawiące się dzieci.
- Wszystkie prace związane z czyszczeniem markizy należy wykonywać w stanie odłączonym od napięcia.

- W przypadku urządzeń zainstalowanych na stałe zgodnie z normą DIN VDE 0700 od strony instalacji musi znajdować się urządzenie odłączające dla każdej fazy. Urządzeniami odłączającymi są przełączniki o szerokości rozwarcia styku min. 3 mm (np. wyłączniki instalacyjne, bezpieczniki lub wyłączniki różnicowo-prądowe). Regularnie sprawdzać instalację. W przypadku uszkodzeń (np. oznaki zużycia, uszkodzone kable i przestawione położenia krańcowe) nie wolno używać instalacji.
- Podczas obsługiwania otwartej/wysuniętej instalacji należy zachować ostrożność, ponieważ mogą spadać części, jeśli mocowania się poluzują lub pękną.
- Przewód przyłączeniowy sieci tego napędu można wymieniać tylko na przewód takiego samego typu, dostarczony przez producenta napędu (przez samego producenta, dział obsługi klienta lub inną osobę o podobnych kwalifikacjach), aby uniknąć niebezpieczeństw.
- Montowane na stałe urządzenia sterownicze muszą być mocowane w miejscu widocznym. Znamionowy moment obrotowy i znamionowy okres eksploatacji muszą być zgodne z właściwościami części napędzanej.
- Jeśli silnik rurowy jest sterowany przełącznikiem z ustawieniem wstępnym WYŁ, to przełącznik ten należy zamocować w odległości równej polu widzenia silnika rurowego od części poruszających się, na wysokości co najmniej 1,5 m.
- W przypadku napędów dostarczanych bez części napędzanej znamionowy moment obrotowy i znamionowy okres eksploatacji muszą być zgodne z właściwościami części napędzanej.
- Prawidłowa eksploatacja instalacji jest zapewniona tylko po wykonaniu specjalistycznego zainstalowania, montażu, zapewnieniu odpowiedniego zasilania oraz konserwacji. Instalację należy zabezpieczyć przed nieuprawnioną obsługą. Podjąć działania zabezpieczające przed niezamierzonym włączeniem.
- Przed rozpoczęciem pracy przy instalacji należy odłączyć od napięcia wszystkie przewody przyłączeniowe przeznaczone do zamontowania. Należy usunąć wszystkie niepotrzebne przewody, a wszystkie urządzenia, które nie muszą być załączane z napędem, należy wyłączyć

Jeśli w pobliżu wykonywane są prace (np. mycie okien), nie wolno używać instalacji i należy odłączyć ją od napięcia sieciowego.

- Element załączający włącznika ręcznego (awaryjna korba ręczna) należy zamocować na wysokości mniejszej niż 1,8 m.
- Czas przełączania podczas zmiany kierunku ruchu musi wynosić co najmniej 0,5 sekundy. Stosowane przełączniki nie mogą wykonywać jednoczesnego polecenia W GÓRĘ/W DÓŁ. Napęd można stosować tylko do celów opisanych w instrukcji.

Właściwe zastosowanie / warunki użytkowania

Silnik rurowy stosować tylko do otwierania i zamykania rolet i markiz.

- Kabel silnika należy układać wewnątrz w pustej rurze do puszki rozgałęźnej, uwzględniając miejscowe przepisy elektryczne.
- Stosować tylko oryginalne części i akcesoria producenta.

Warunki użytkowania

- W celu wykonania podłączenia elektrycznego w miejscu montażu musi stale znajdować się przyłącze prądu 230 V / 50 Hz, z urządzeniem przeciążeniowym (bezpiecznikiem) w miejscu montażu.

Ważne wskazówki montażowe

WAŻNE!
Przed montażem należy porównać dane dotyczące napięcia/częstotliwości na tabliczce znamionowej z danymi sieci publicznej.

- Przed zamontowaniem silnika rurowego należy zdemontować lub odłączyć wszystkie przewody i urządzenia niepotrzebne do eksploatacji.
- Należy zabezpieczyć części ruchome napędów, które są użytkowane na wysokości mniejszej niż 2,5 m od ziemi.
- Wałek nawojowy należy koniecznie montować poziomo! W przypadku krzywego nawijania rolety może dojść do uszkodzeń silnika lub rolety.
- Pokrywa rewizyjna skrzynki rolety musi się łatwo zdejmować i być dostępna, nie należy jej tapetować ani tynkować.

Po rozpakowaniu należy porównać:

- zawartość opakowania z danymi dotyczącymi zakresu dostawy na opakowaniu
- typ silnika z odpowiednimi danymi na tabliczce znamionowej

Dane techniczne

Typ silnika:	Napięcie:	Częstotliwość:	Prędkość obrotowa:	Pobór prądu:	Moc:	Okres włączenia:	Moment obrotowy:	Poziom mocy akustycznej:
SL35-10/17 mini	230 V	50 Hz	17 obr./min.	0.53 A	121 W	4 min.	10 Nm	<70dB
SL35-10/17	230 V	50 Hz	17 obr./min.	0.53 A	121 W	4 min.	10 Nm	<70dB
SL35-13/14	230 V	50 Hz	14 obr./min.	0.53 A	121 W	4 min.	13 Nm	<70dB
SL45-10/15	230 V	50 Hz	15 obr./min.	0.49 A	112 W	4 min.	10 Nm	<70dB
SL45-20/15	230 V	50 Hz	15 obr./min.	0.64 A	145 W	4 min.	20 Nm	<70dB
SL45-30/15	230 V	50 Hz	15 obr./min.	0.83 A	191 W	4 min.	30 Nm	<70dB
SL45-40/15	230 V	50 Hz	15 obr./min.	0.86 A	198 W	4 min.	40 Nm	<70dB
SL45-50/12	230 V	50 Hz	15 obr./min.	0.86 A	198 W	4 min.	50 Nm	<70dB
SL45-50/12NHK	230 V	50 Hz	15 obr./min.	0.86 A	198 W	4 min.	50 Nm	<70dB
SL59-80/15NHK	230 V	50 Hz	15 obr./min.	0.86 A	198 W	4 min.	80 Nm	<70dB

Po rozpakowaniu należy porównać:

- zawartość opakowania z danymi dotyczącymi zakresu dostawy na opakowaniu
- typ silnika z odpowiednimi danymi na tabliczce znamionowej

SL 35 / SL 45

1. Silnik
2. Łożysko płaskie silnika (tylko model SL45)
3. Trzpień nastawczy silnika
4. Adapter i zabierak
5. Łożysko gwiazdowe silnika (tylko model SL35)
6. Łożysko zatrzaskowe silnika (tylko model SL35)

+ instrukcja obsługi

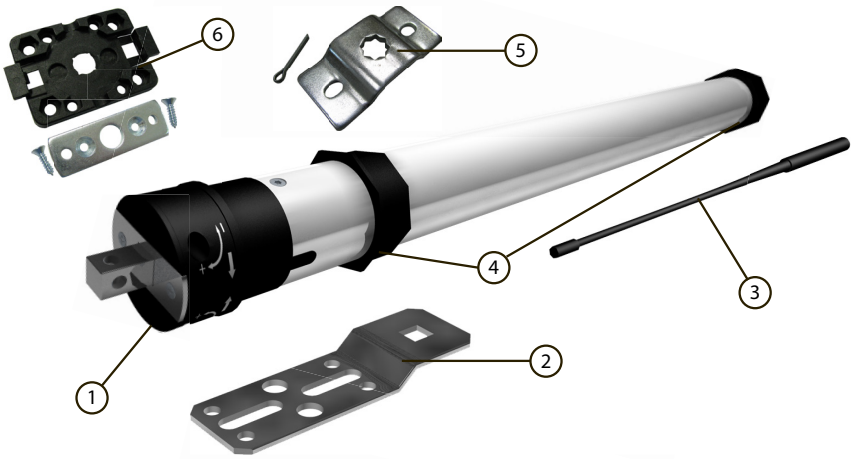

SL 45-50 / 12 NHK

1. Silnik
2. Adapter i zabierak ośmiokątny SW60
3. Zaczep oczkowy korby
4. Łożysko gwiazdowe silnika
5. Łożysko płaskie silnika
6. Trzpień nastawczy

+ instrukcja obsługi

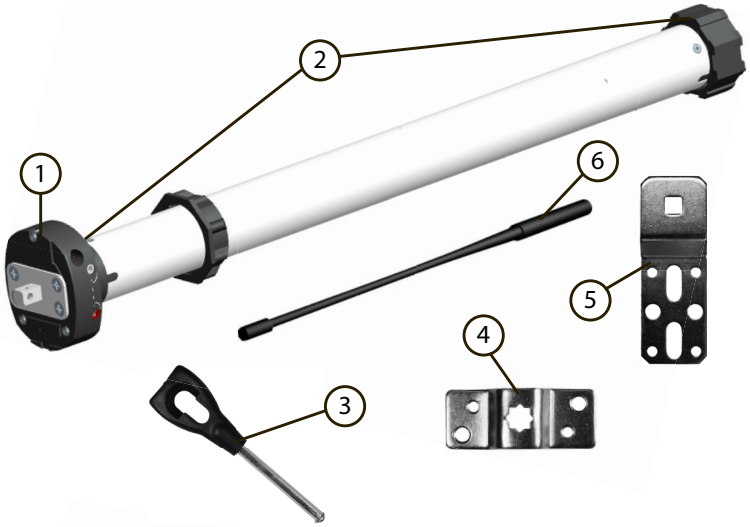

SL 59-80 / 15 NHK

1. Silnik
2. Adapter i zabierak ośmiokątny SW70
3. Zaczep oczkowy korby
4. Łożysko gwiazdowe silnika
5. Łożysko płaskie silnika
6. Trzpień nastawczy

+ instrukcja obsługi

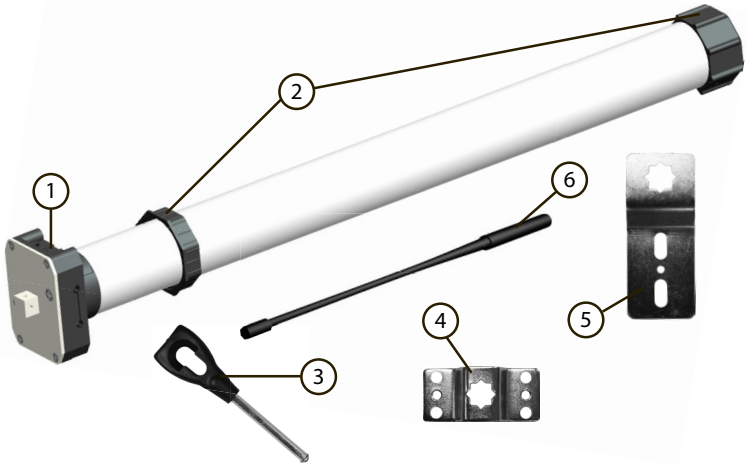

Przed rozpoczęciem montażu:

1. Przed rozpoczęciem instalowania należy dokładnie i w całości przeczytać instrukcję obsługi.

2. Upewnić się, że roleta nie jest uszkodzona oraz można ją bez przeszkód otworzyć i zamknąć. W razie potrzeby wymienić uszkodzone części.

3. Całkowicie opuścić roletę i sprawdzić, czy silnik należy zainstalować z lewej lub z prawej strony w skrzynce rolety. Zawsze wybierać najkrótszy odcinek do najbliższej puszki rozgałęźnej, ponieważ nie wolno przekładać przewodów w skrzynce rolety.

4. Sterowanie wyłącznika krańcowego odbywa się za pomocą całkowicie nasuniętego pierścienia z tworzywa sztucznego. Zawsze należy się upewnić, że silnik można wsunąć w wałek do oporu.

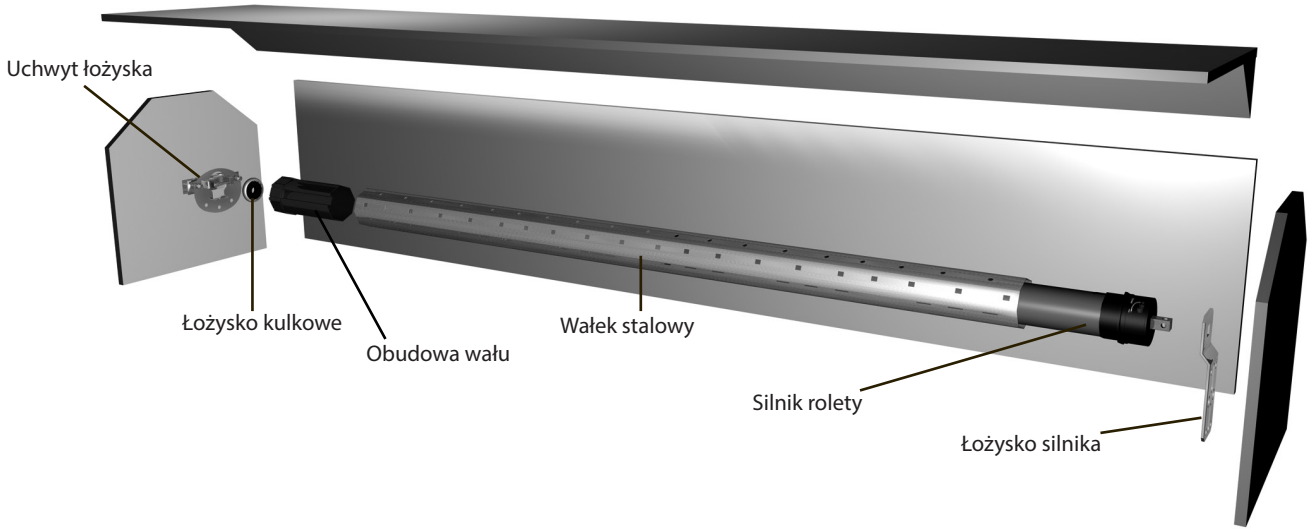

Montaż silnika rurowego

1. Najpierw ułożyć przewód przyłączeniowy zgodnie z miejscowymi przepisami budowlanymi i elektrycznymi w pustej rurze do puszki rozgałęźnej.

2. Całkowicie opuścić roletę i rozłączyć połączenie wałka.

3. Zdemontować wałek rolety.

4. Zamontować łożysko silnika, również znajdujące się w zakresie dostawy, na stronie, na której montowany będzie silnik. Silnik można montować z lewej lub z prawej strony.

5. Nasunąć adapter na pierścień bieżny na głowicy napędu do zatrzaśnięcia.
Zwrócić przy tym uwagę na prawidłowe położenie rowka w adapterze. (Rys. 1)

6. Wsunąć silnik w wałek rolety, aż będzie całkowicie wsunięty z pierścieniem bieżnym w wałek zgodnie z rys. 2. Nie używać w tym celu młotka! Ewentualnie nie należy całkowicie swobodnie wsuwać adaptera i zabieraka, nie może jednak dochodzić do uderzania w silnik.

7. Sprawdzić, czy wałek z zamontowanym silnikiem można łatwo zamontować w łożyskach lub czy ewentualnie trzeba skrócić wałek. Włożyć wałek w łożyska i zabezpieczyć czop czworokątny głowicy silnika trzpieniem zabezpieczającym dołączonym do łożyska.

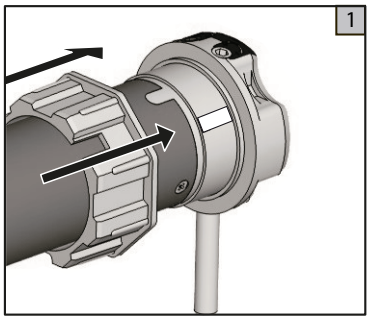

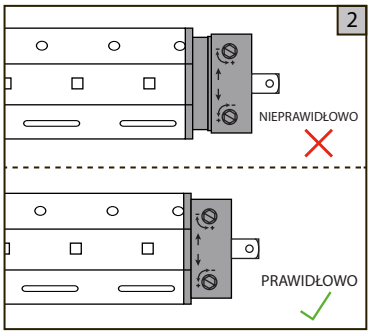

WAŻNE!
Nie nawiercać silnika i nie wkręcać śrub w silnik!
W stanie zamontowanym zwinięta roleta musi wsuwać się pionowo w szynę prowadzącą okna.
Zwrócić uwagę, aby łożyska były zamontowane poziomo. Nierówno zwinięta roleta może zablokować i zniszczyć napęd.
Zwrócić uwagę, aby silnik był zamontowany w sposób zapewniający dobrą dostępność śrub nastawczych do ustawiania punktów końcowych silnika!

Przyłącze elektryczne

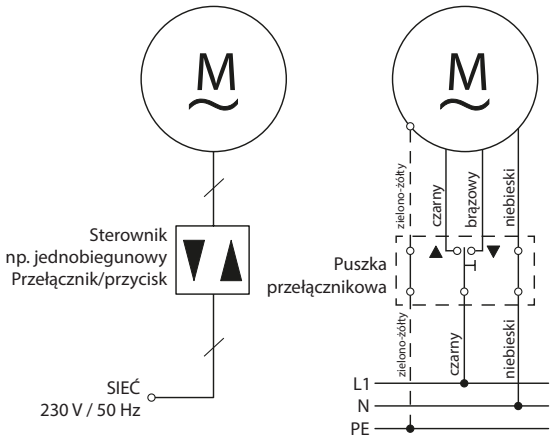

Sterowanie napędu odbywa się za pomocą jednobiegunowego przełącznika rolety

Schemat instalacji i podłączania do montażu z prawej strony.

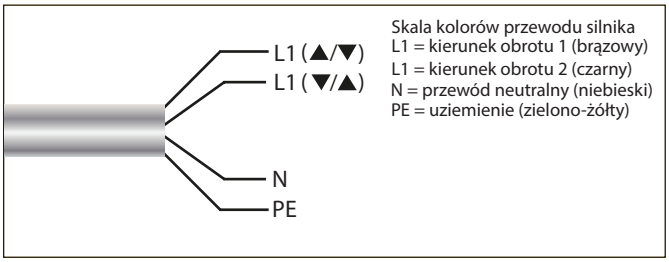

Ustawianie punktów końcowych

1. Podłączyć silnik rolety do właściwego przełącznika!

2. Przesuwać silnik za pomocą nadajnika do dołu tak długo, aż się wyłączy i uzyskane zostanie fabryczne ustawienie krańcowe.

Należy pamiętać, że nigdy nie wolno podłączać kilku silników równolegle do jednego przełącznika, a dla każdego silnika musi być podłączony jeden przełącznik. Jeśli konieczne jest równoległe sterowanie kilku silników, należy koniecznie przed każdym silnikiem załączyć przekaźnik odłączający. Takie przekaźniki odłączające można nabyć u naszego partnera handlowego www.jalousiescout.de lub w sklepach specjalistycznych.

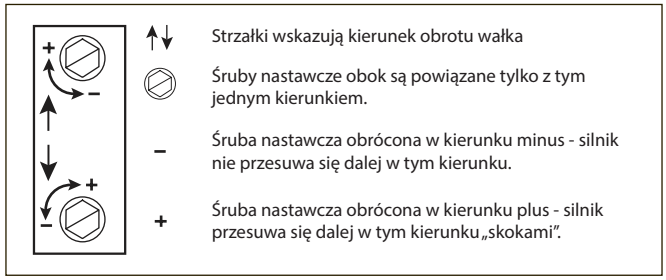

3. Zamocować roletę do wałku. Do mocowania rolety na wałku stosować tylko wieszaki z taśmy stalowej, zwane również sprężynami zabezpieczającymi. Można je nabyć u naszego partnera handlowego www.jalousiescout.de lub w dobrze zaopatrzonych sklepach specjalistycznych

Jeśli podczas zawieszania rolety wkręcane są śruby w wałek rolety, należy pamiętać, że muszą być one odpowiednio krótkie i pod żadnym pozorem nie mogą dotykać silnika!

W silnikach rolet typu SL-35 zaleca się stosowanie tak zwanych zacisków do zawieszania do sprężyn zabezpieczających. Można je nabyć u naszego partnera handlowego www.jalousiescout.de lub w dobrze zaopatrzonych sklepach specjalistycznych. Zaciski zapewniają, że silniki rolet podczas montażu w 8-kątnym wałku stalowym typu 40 lub 50 nie zostaną uszkodzone przez złącza typu jaskółczy ogon w sprężynach zabezpieczających.

4. Przesunąć silnik rolety wraz z roletą do góry, prawie na odległość dojścia do żądanego punktu końcowego. (Jeśli silnik wyłączy się wcześniej, należy kontynuować od punktu 5). Pręt końcowy rolety powinien być jeszcze widoczny od zewnątrz. Trzpieniem nastawczym należy obracać górny trzpień nastawczy w kierunku minus, aż silnik w odpowiednim momencie dojdzie do górnego punktu nastawczego. Przełożyć przełącznik ponownie w kierunku górnym i wykonać ustawienie precyzyjne. W tym celu należy obracać w kierunku plus do momentu dojścia do punktu wyłączenia.

5. Jeśli silnik w kierunku w górę wyłącza się przed żądanym położeniem krańcowym, należy zatrzymać przełącznik w kierunku w górę. Obrócić śrubę nastawczą dołączonym narzędziem nastawczym w kierunku plus (+), jednocześnie silnik zacznie pracować w kierunku w górę.

6. Kiedy roleta dojdzie do żądanej wysokości podniesienia, należy wyjąć narzędzie nastawcze.

7. Na próbę należy kilka razy całkowicie zwinąć i rozwinąć roletę. Jeśli roleta zatrzyma się w ustawionych punktach końcowych, ustawianie przełącznika krańcowego zostało zakończone i można zamknąć skrzynkę rolety.

Należy pamiętać, że wyłączniki krańcowe napędu działają prawidłowo tylko wtedy, gdy napęd jest zamontowany prawidłowo i całkowicie w wałku!

Należy pamiętać, że napęd jest wyposażony w ochronny wyłącznik termiczny i może się zdarzyć, że napęd się wyłączy, ponieważ po kilku przesunięciach osiągnął wysoką temperaturę. Silnik jest ponownie gotowy do eksploatacji po ok. 15-20 minutach stygnięcia.

8. **Zmiana punktów końcowych**
Cofnąć roletę do położenia środkowego i rozpocząć od przodu.

prosty zaczep oczkowy korby (znajduje się w zakresie dostawy)

Odkręcić śrubę na dolnym końcu zaczepu oczkowego korby i wyjąć podkładkę.
Następnie włożyć zaczep oczkowy korby w ręczną przekładnię awaryjną na głowicy silnika.
Ponownie założyć podkładkę na koniec zaczepu oczkowego korby i zamocować go za pomocą śruby. Gotowe!

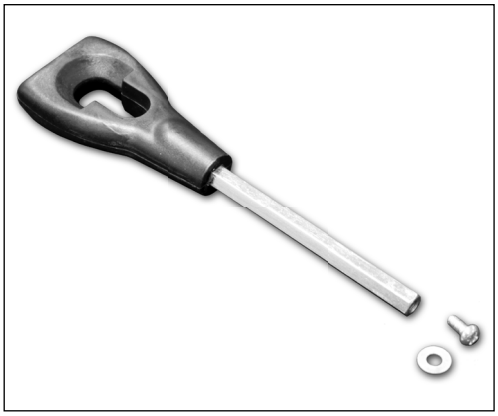

Przegubowy zaczep oczkowy korby (dostępny jako akcesoria)

Krok 1
Zamontować najpierw silnik rurowy w skrzynce rolety

Krok 2
Następnie wywiercić otwór przegubu korbowego

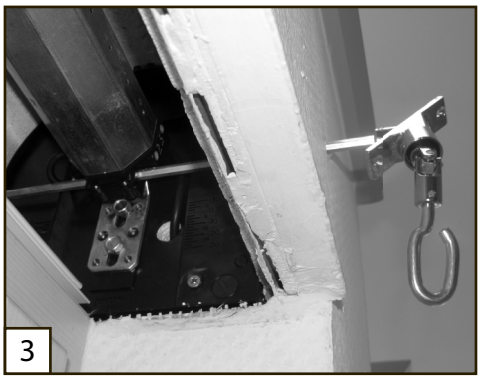

Krok 3
Włożyć przegubowy zaczep oczkowy korby przez ścianę w ręczną przekładnię awaryjną silnika

Krok 4
Zamocować płytę przegubową na murze

Krok 5
Gotowe! Można teraz zawiesić korbę i w razie awarii zasilania obsługiwać silnik korbą

Napęd nie podnosi ani nie opuszcza rolety, uruchamia się za wolno lub z głośnymi odgłosami.

Możliwa przyczyna 1:
- Przyłącza nie są prawidłowe.

Rozwiązanie 1:
- Kontrola przyłączy.

Możliwa przyczyna 2:
- Nieprawidłowa instalacja lub przeciążenie.

Rozwiązanie 2:
- Kontrola instalacji i obciążenia rolety.

Roleta zatrzymuje się podczas podnoszenia i opuszczania!

Możliwa przyczyna 1:
- Dojść do ustawionego punktu końcowego.

Rozwiązanie 1:
- Ponownie ustawić punkty końcowe według instrukcji.

Możliwa przyczyna 2:
- Przekroczony czas eksploatacji (4 min.).

Rozwiązanie 2:
- Odczekać ok. 20 minut, aby silnik ostygł.

Silnik nie pracuje!

Możliwa przyczyna:
- Brak napięcia sieciowego.

Rozwiązanie:
- Sprawdzić za pomocą miernika napięcia, czy występuje napięcie zasilające (230 V) oraz skontrolować okablowanie.
- Przestrzegać w szczególności informacji dotyczących niedozwolonych rodzajów podłączania.
- Sprawdzić instalację.

Po naciśnięciu przycisku silnik przesuwa się w niewłaściwym kierunku!

Możliwa przyczyna:
- Przewody sterownicze są zamienione.

Rozwiązanie:
- Odłączyć przewód doprowadzający od sieci i zamienić czarną/brązową żyłę kabla silnika na sterowniku.

Podczas czynności nastawczych i pracy próbnej silnik rurowy nie zatrzymuje się samoczynnie.

Możliwa przyczyna 1:
- Adapter mógł zsunąć się z pierścienia bieżnego na głowicy napędu.

Rozwiązanie 1:
- Sprawdzić, czy adapter jest ściśle osadzony przed głowicą napędu i całkowicie włożony w wałek rolety. Ponownie dosunąć adapter ściśle przed głowicę napędu i całkowicie nasunąć wałek rolety na adapter. W razie potrzeby ustawić ponownie punkty końcowe.

Możliwa przyczyna 2:
- Obudowa wału nie jest zamocowana lub wałek rolety za krótki.

Rozwiązanie 2:
- Zamocować obudowę wału lub włożyć pasujący wałek rolety.

Podczas normalnej eksploatacji silnik rurowy zatrzymuje się między obydwoma punktami końcowymi!

Możliwa przyczyna:
- Zadziałała ochrona termiczna.

Rozwiązanie:
- Odczekać ok. 20 minut, aby silnik ostygł.

Roleta zatrzymuje się podczas podnoszenia!

Możliwa przyczyna:
- Oblodzona roleta lub przeszkoda w szynie bieżnej.

Rozwiązanie:
- Usunąć oblodzenie lub przeszkodę.
- Opuścić swobodnie roletę w kierunku do dołu.

Jeśli wystąpią problemy z naszym produktem lub urządzenie okaże się uszkodzone, należy przesłać pismo lub e-mail na adres:

JAROLIFT®™
to zarejestrowana marka firmy
Schoenberger Germany Enterprises GmbH & Co. KG
Zechstraße 1-7
82069 Hohenschäftlarn - Niemcy

Tel.: + 49 (0) 8178 / 932 932
Faks: + 49 (0) 8178 / 932 970 20

info@jarolift.de
www.jarolift.de

Możliwe są zmiany techniczne, błędy drukarskie i pomyłki.