domondo

Swing door mosquito net
Moskitiera drzwiowa uchylna
Moustiquaire porte battante sur mesure
Mosquitera abatible para puertas a medida
Zanzariera a battente per porte su misura
Draai hordeuren

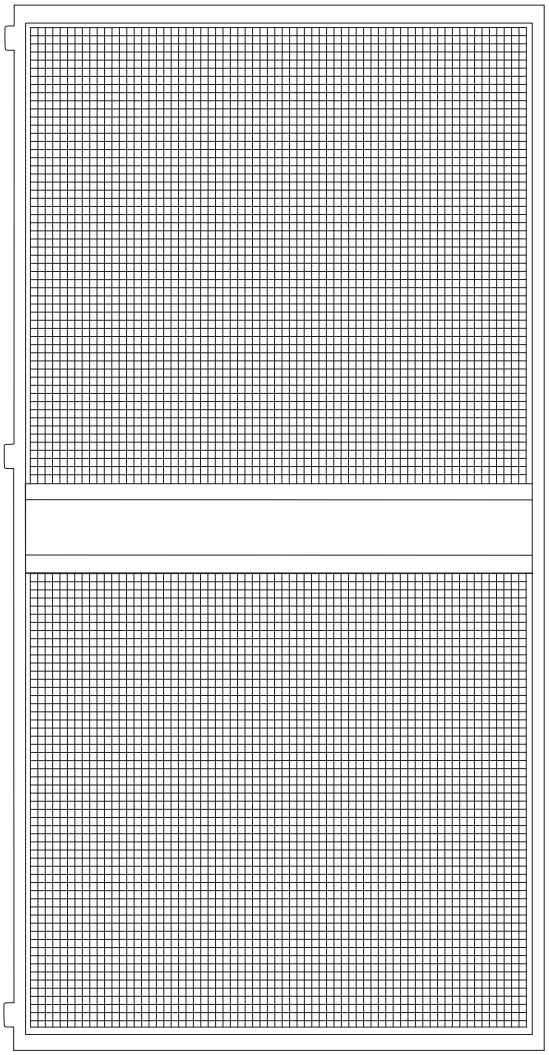

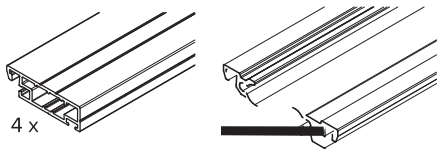
4 x

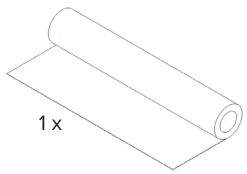
1 x

1

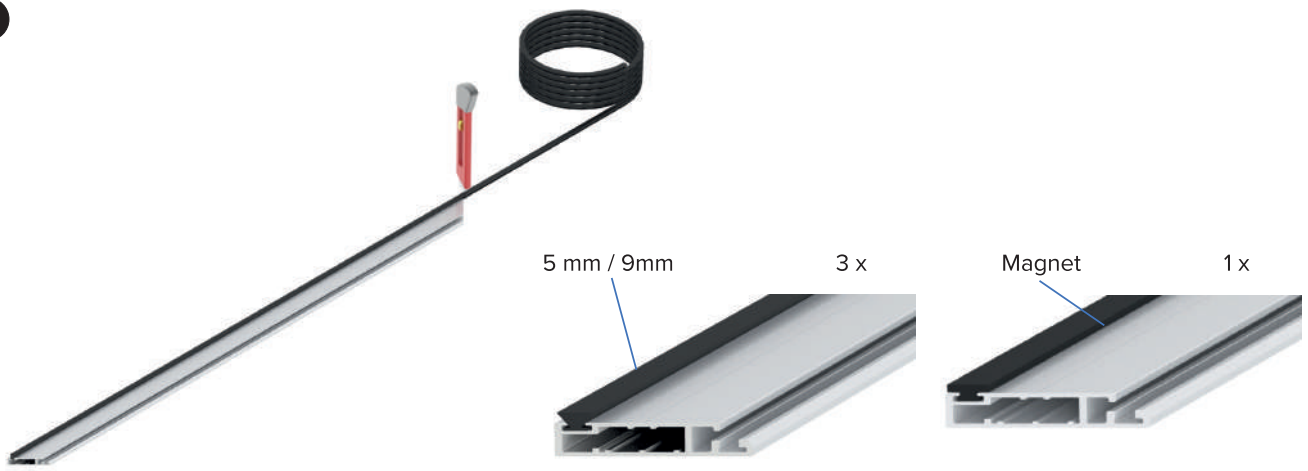

2

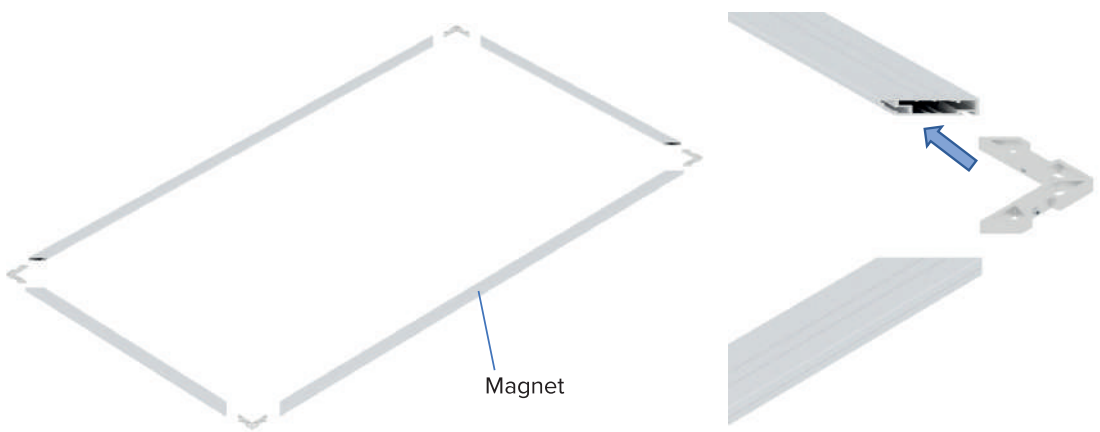

3

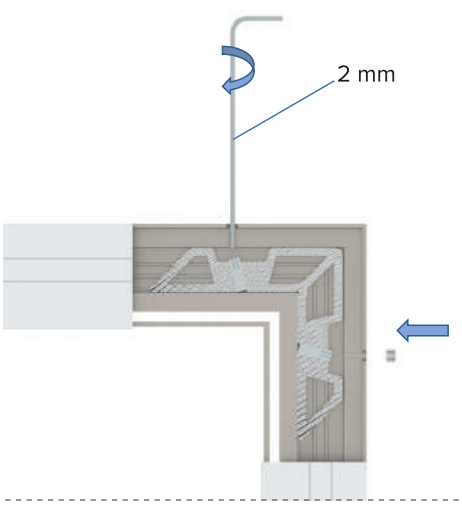

4

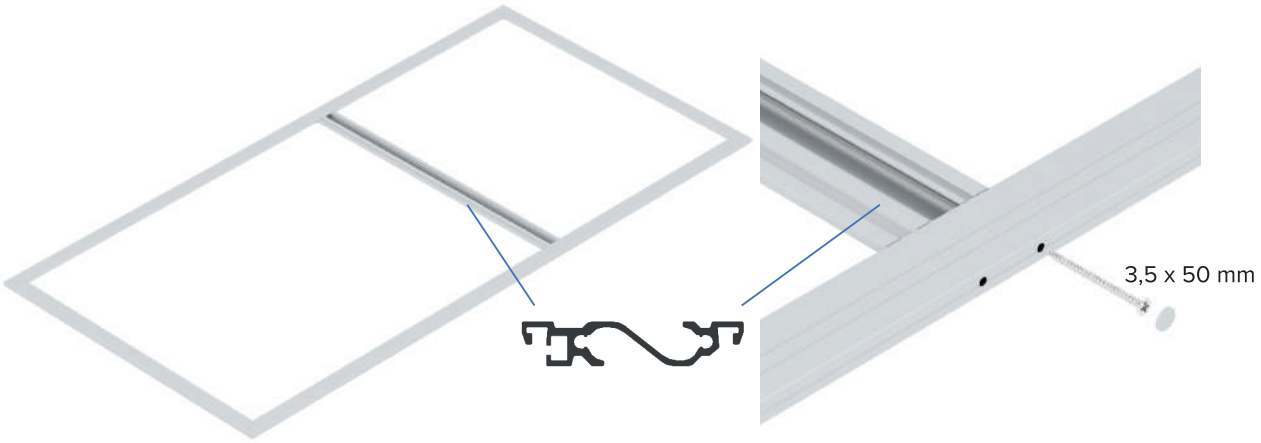

5

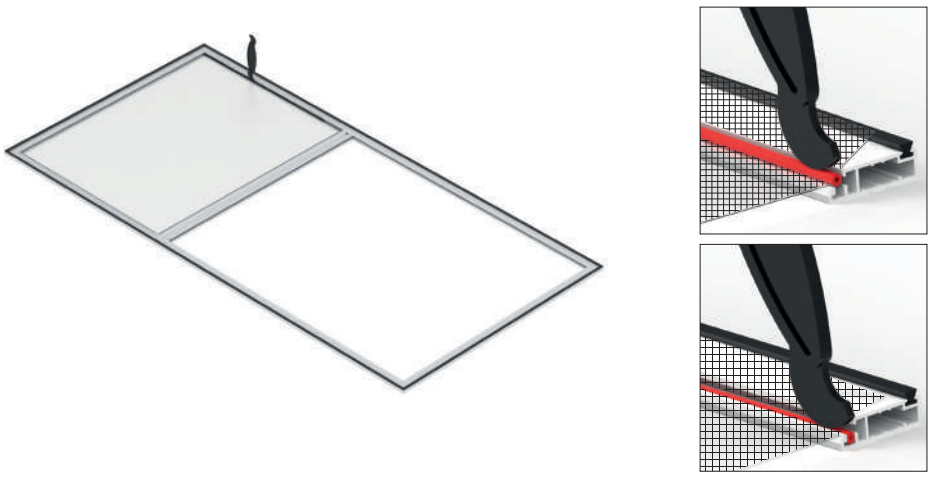

6

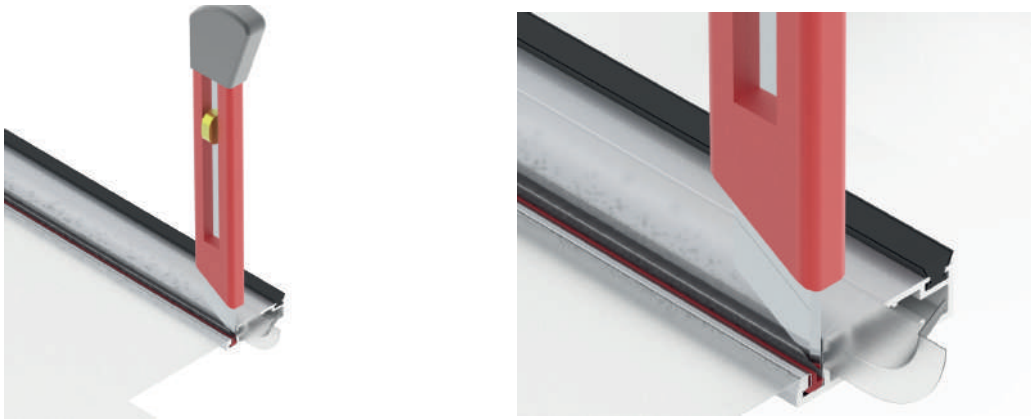

A

PL MONTAŻ Z RAMKĄ MONTAŻOWĄ
EN ASSEMBLY WITH MOUNTING FRAME
FR INSTALLATION AVEC CADRE DE PORTE
ES INSTALACIÓN CON MARCO DE MONTAJE
IT INSTALLAZIONE CON TELAIO DI MONTAGGIO
NL INSTALLATIE MET MONTAGE FRAME

1

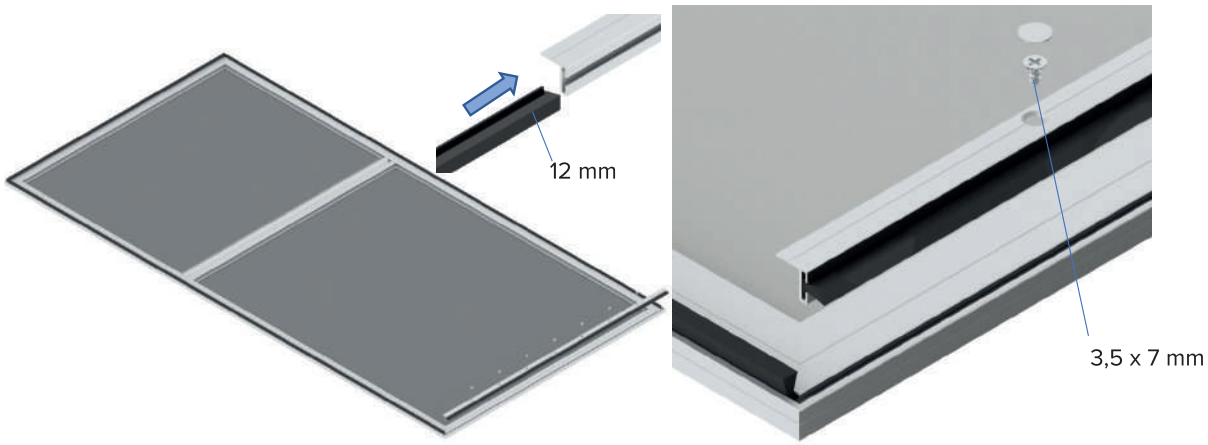

2

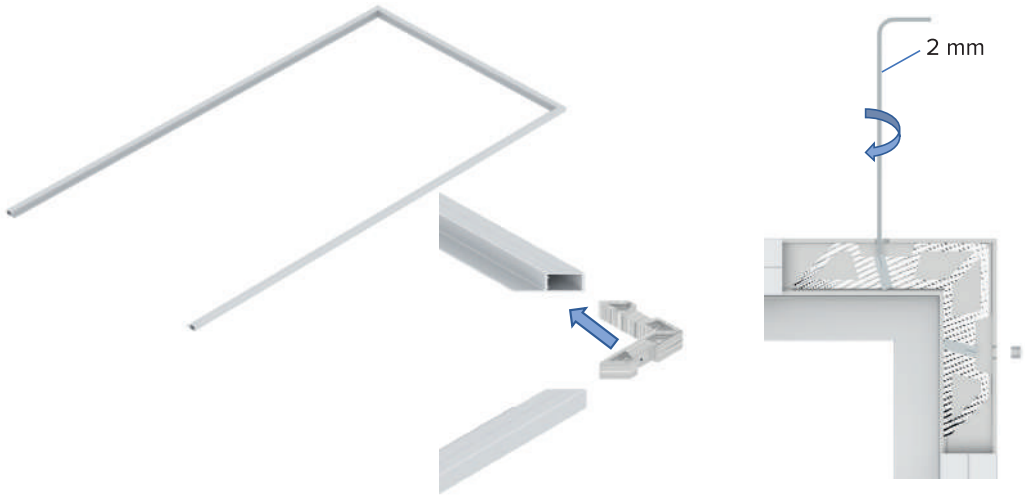

3

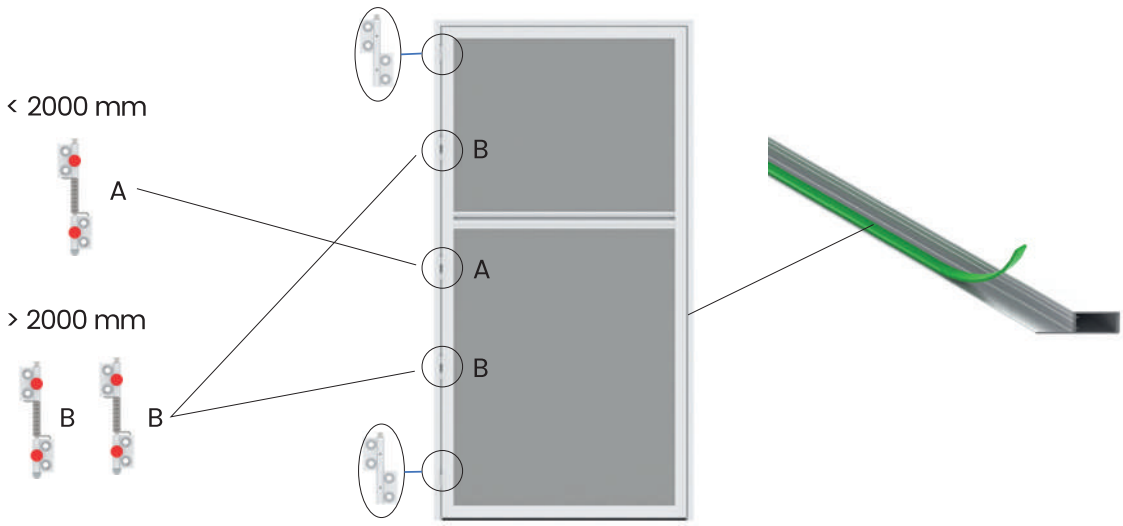

4

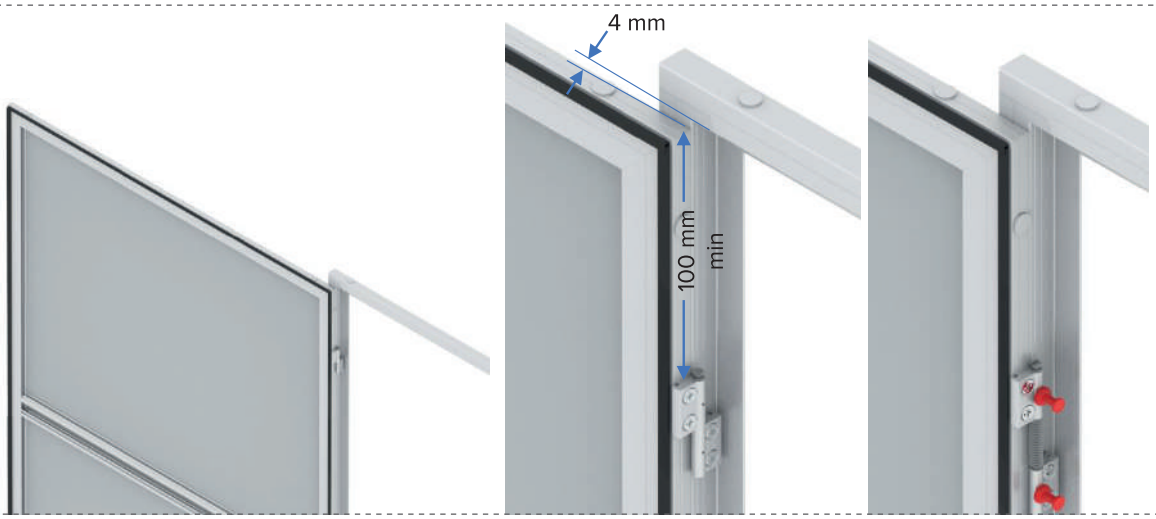

5

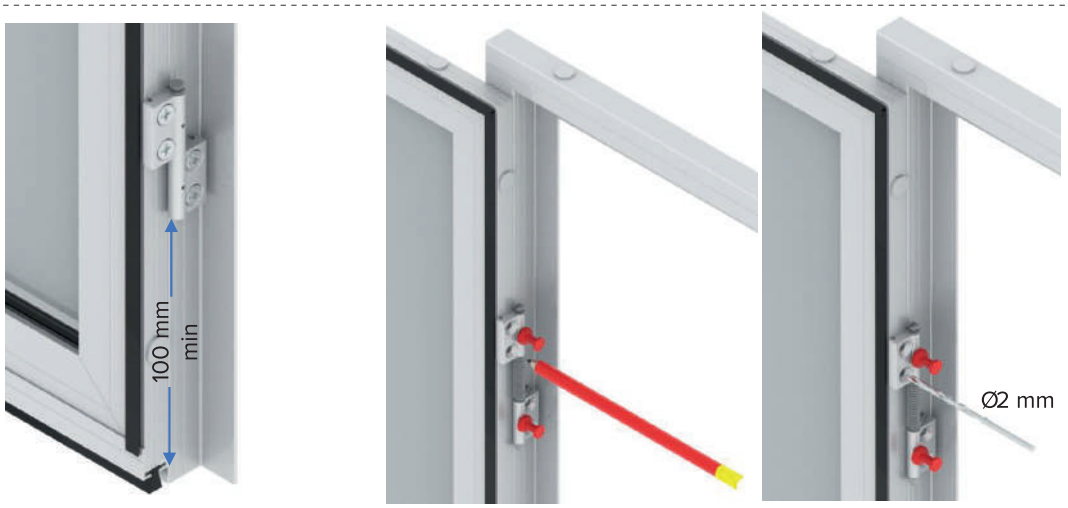

6

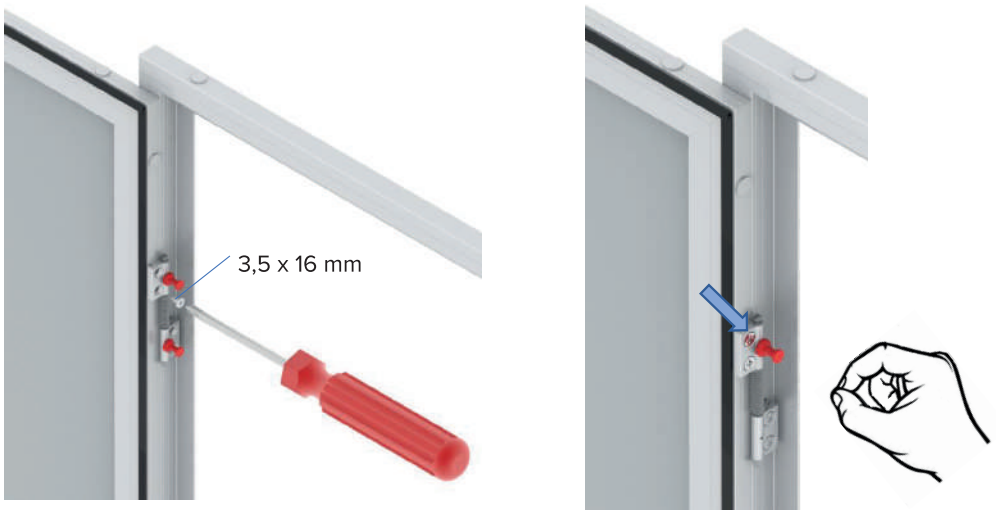

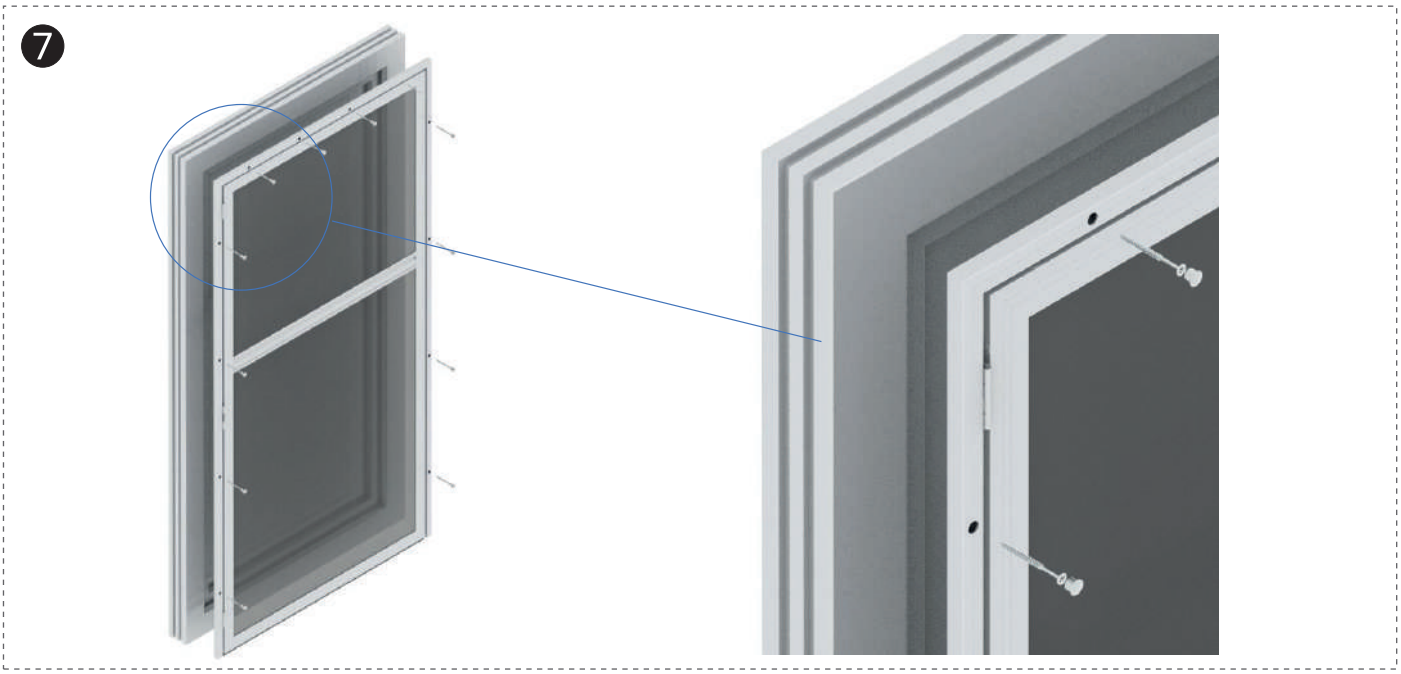
7

B

PL MONTAŻ BEZ RAMY MONTAŻOWEJ
EN ASSEMBLY WITHOUT A MOUNTING FRAME
FR INSTALLATION SANS CADRE DE PORTE
ES INSTALACIÓN SIN MARCO DE MONTAJE
IT INSTALLAZIONE SENZA TELAIO DI MONTAGGIO
NL INSTALLATIE ZONDER MONTAGE FRAME

1

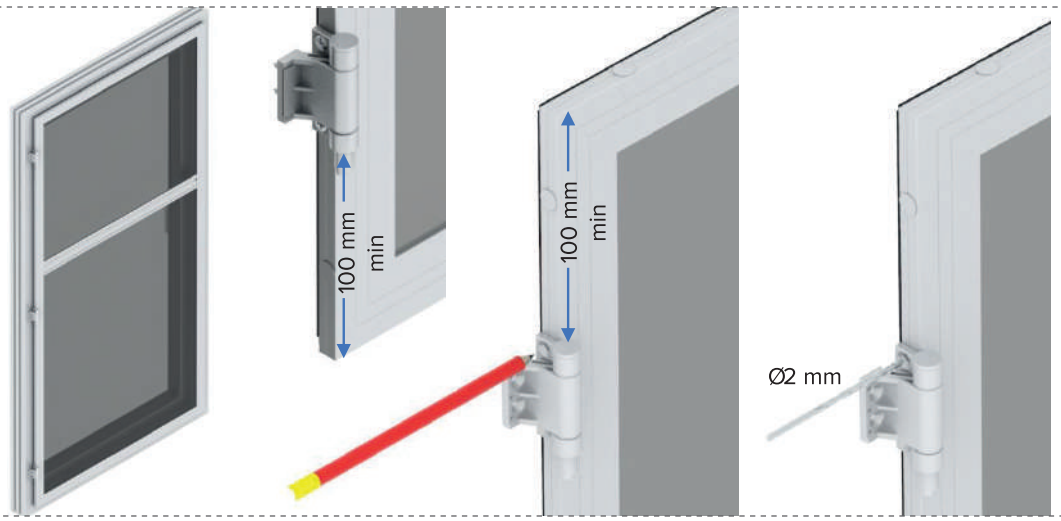

2

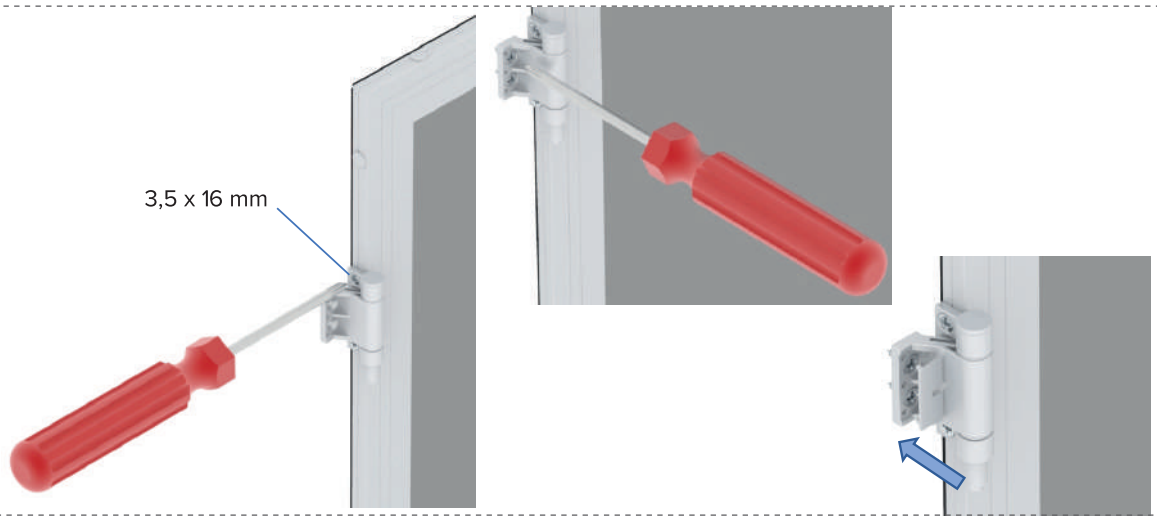

3

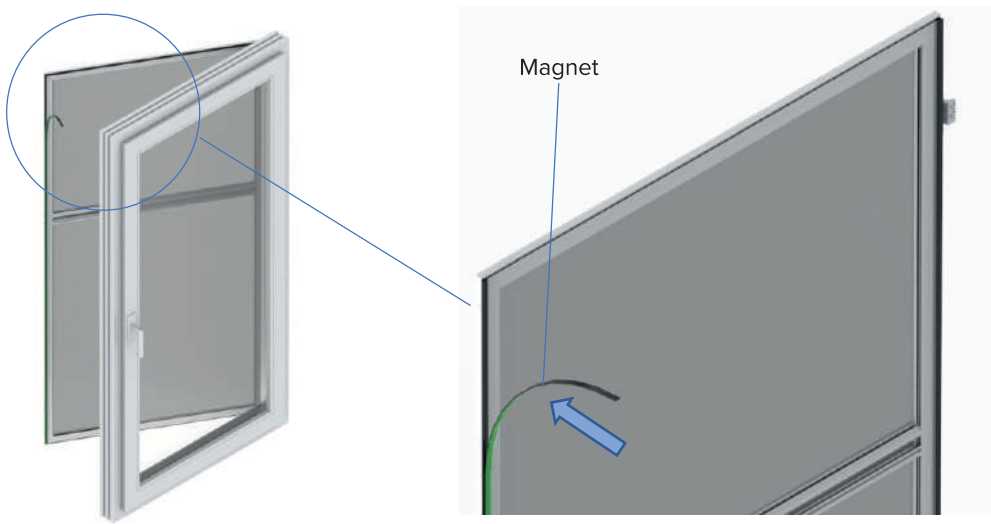

4

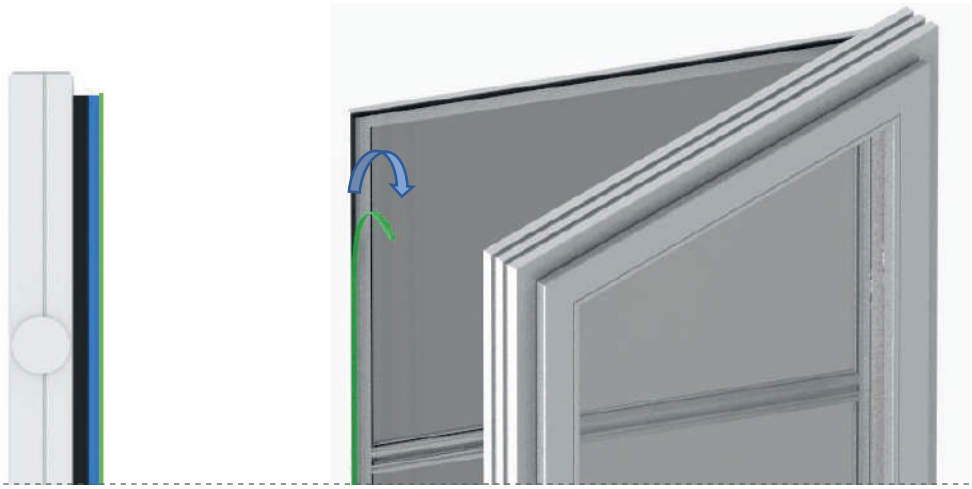

5

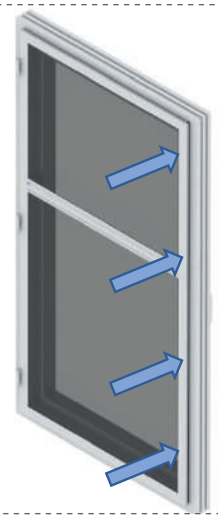

6

PL	Potrzebujesz pomocy? Skontaktuj się z nami: tel.: **+48 56 475 47 24** email: **sklep@domondo.pl**	**www.domondo.pl**
UK	Do you have any questions or need help? Call us! tel: **0113 868 1334** email: **enquiries@domondo.co.uk**	**www.domondo.co.uk**
FR	Vous avez besoin d'aide ? Contactez-nous : tél.: **+33 187 65 00 23** email: **magasin@domondo.fr**	**www.domondo.fr**
ES	¿Necesitas ayuda? ¡Contáctanos! tfno.: **+34 910 60 22 73** email: **info@domondo.es**	**www.domondo.es**